SCHELLENBERG®

PROFLEX

PROFLEX FENSTER

70088, 70089, 3.000.000, 3.000.001

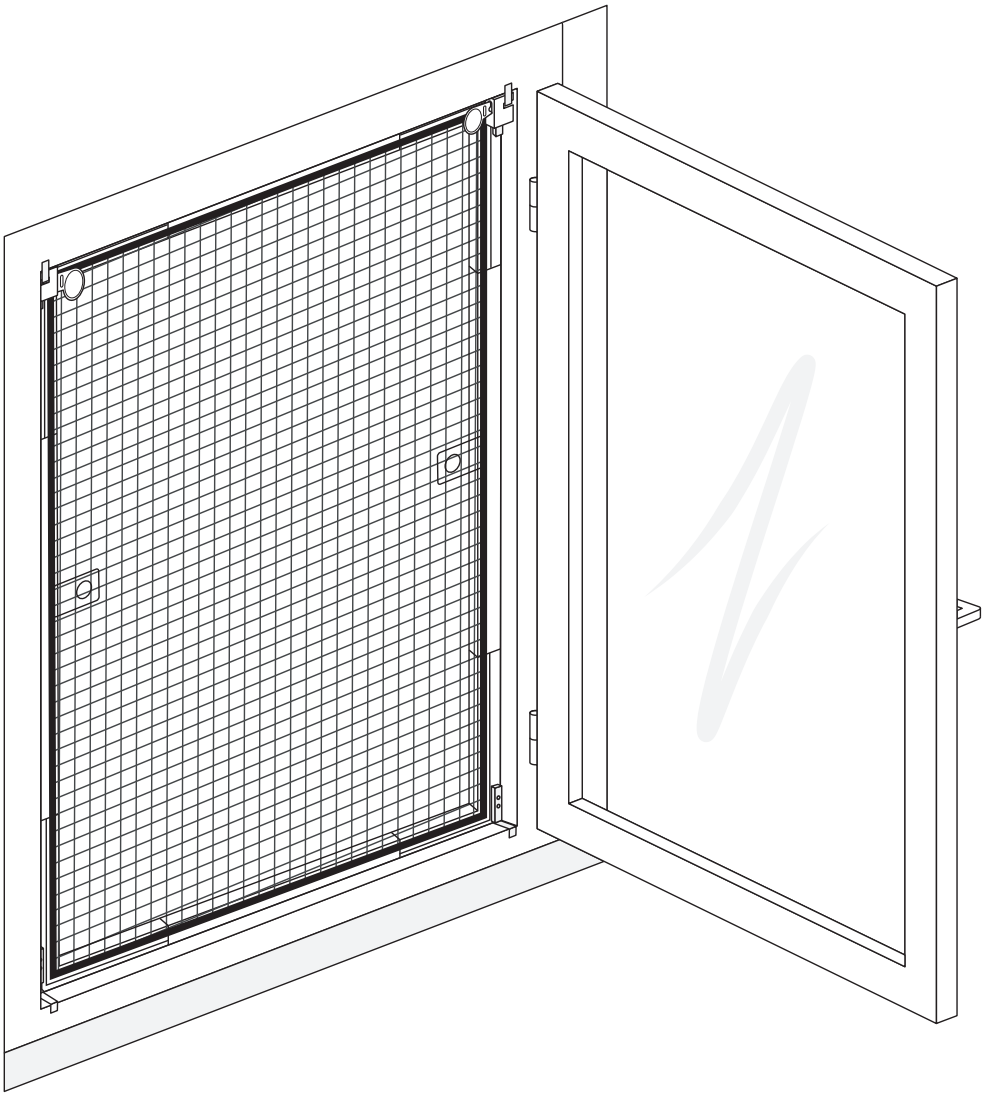

120 x 140 cm

INSTALLATION VIDEO

www.youtube.com/asmedien

SCAN MICH

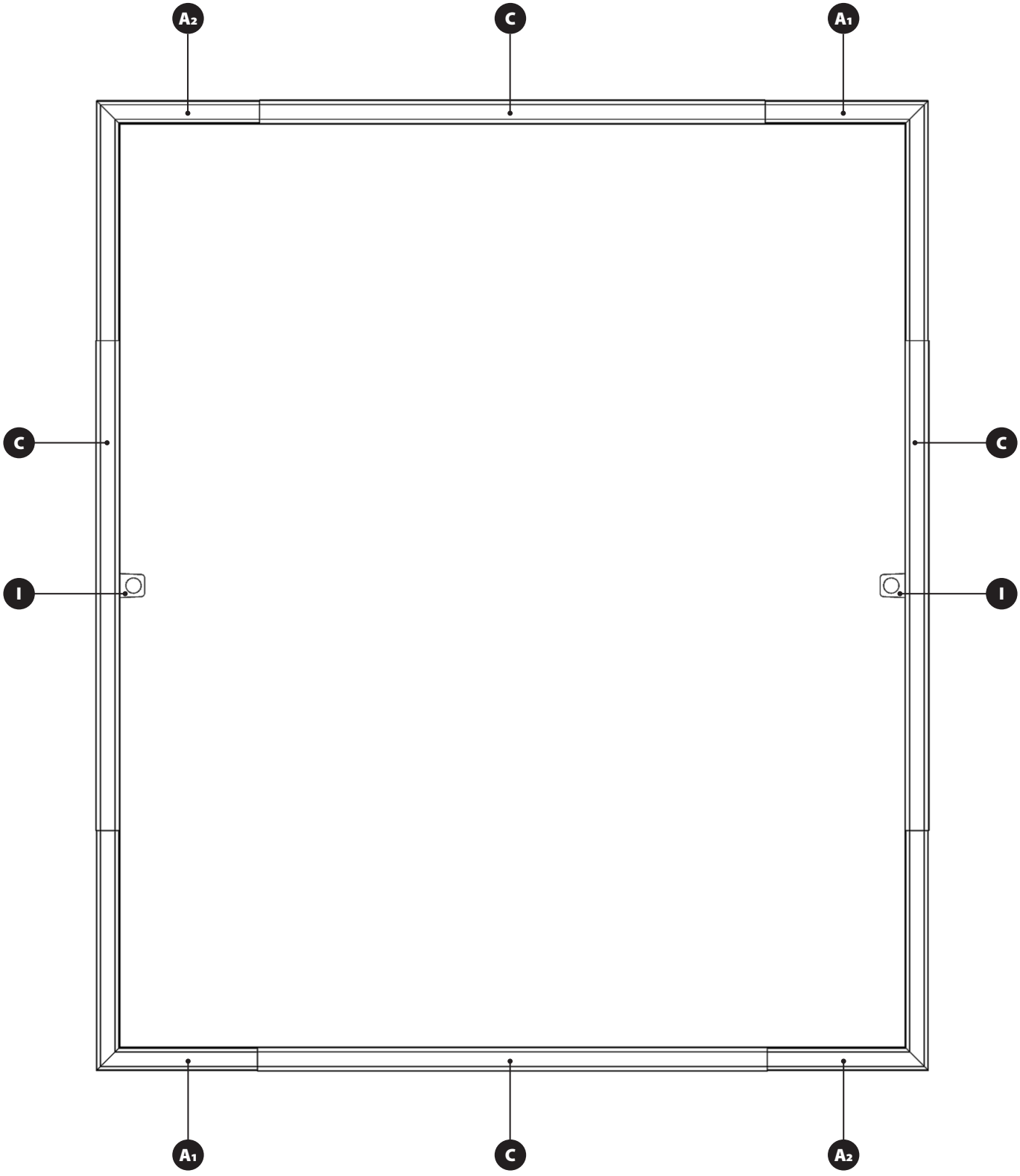

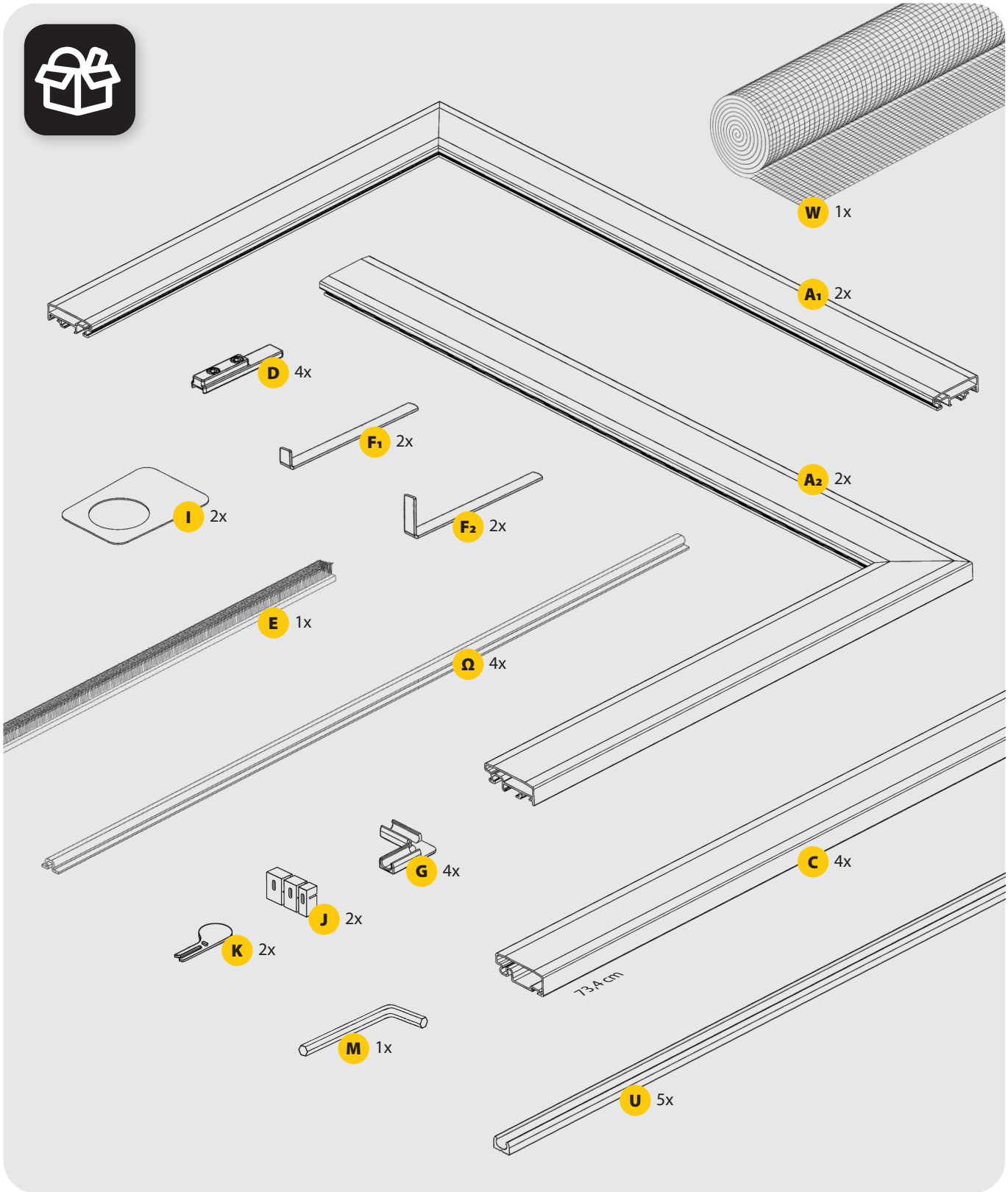
W 1x
A1 2x
D 4x
F1 2x
A2 2x
I 2x
F2 2x
E 1x
Ω 4x
G 4x
C 4x
J 2x
K 2x
73,4 cm
M 1x
U 5x

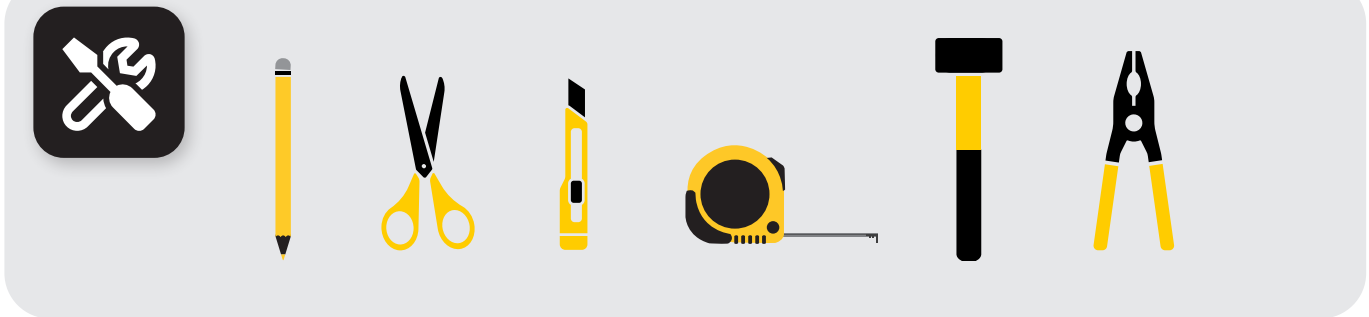

1

T = _____ cm

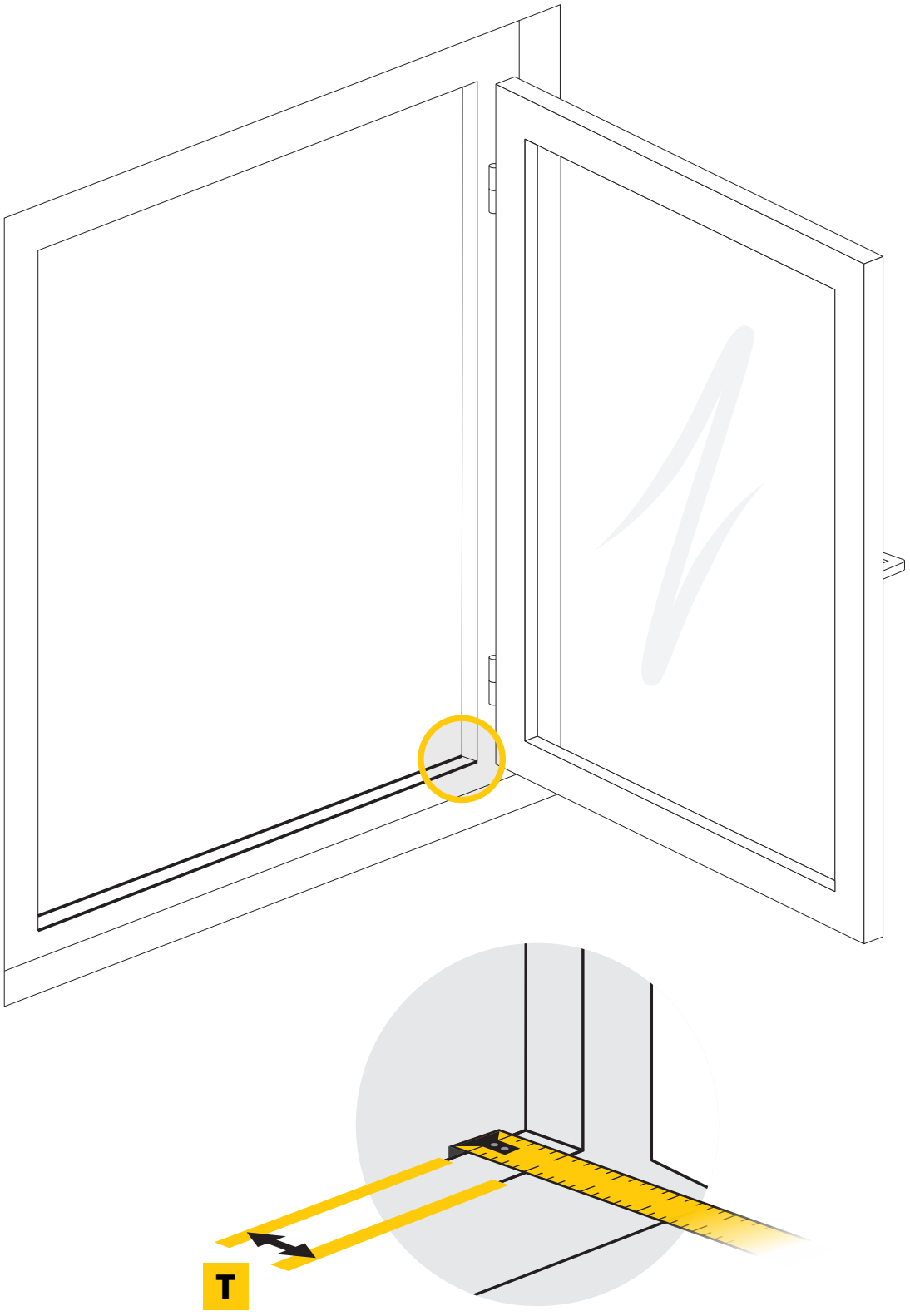

2

T + 0,6 cm = _____ cm

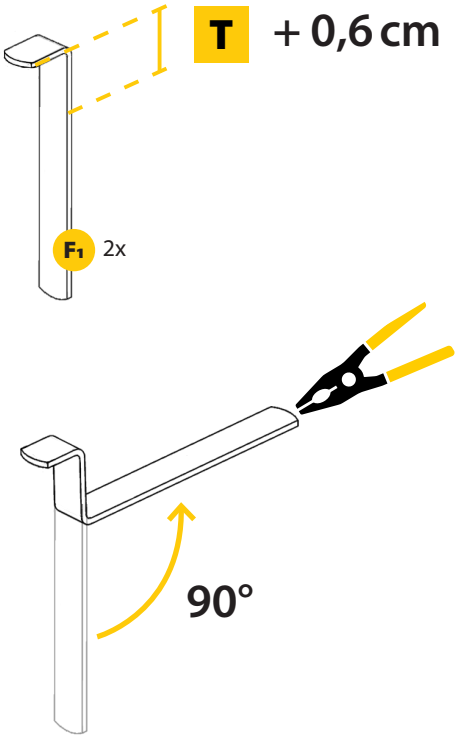

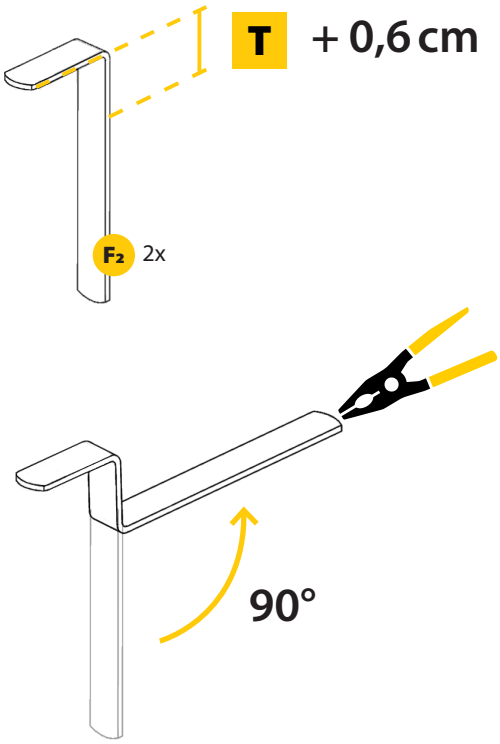

3

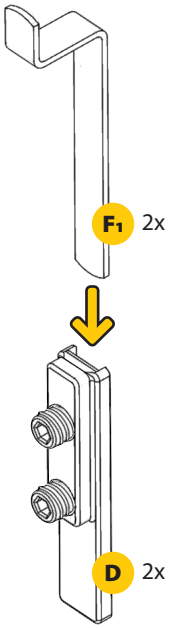

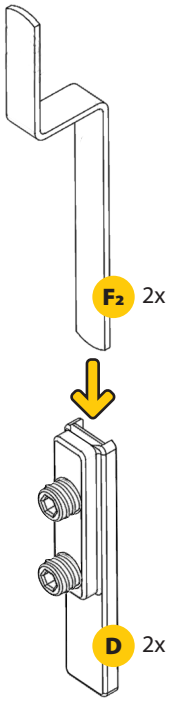

4

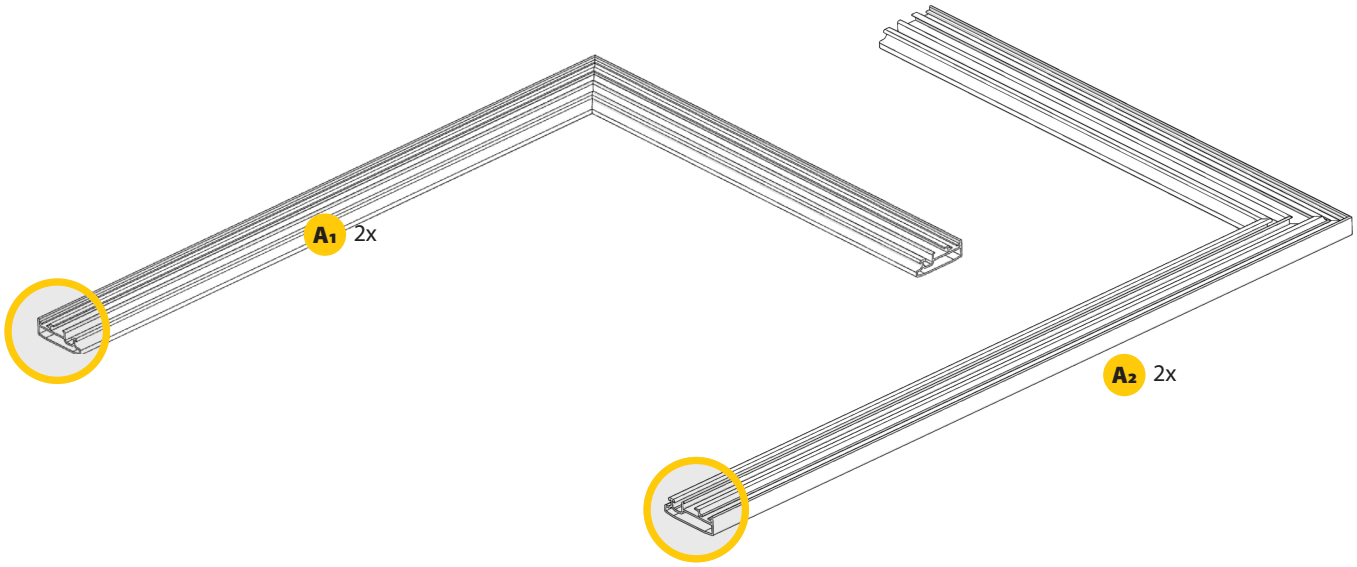

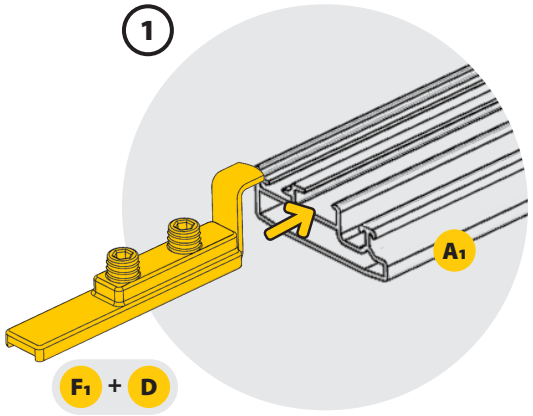

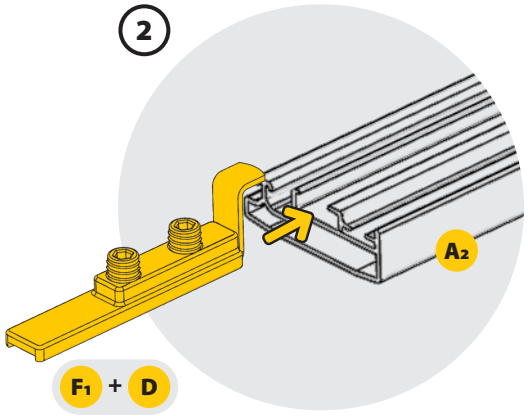

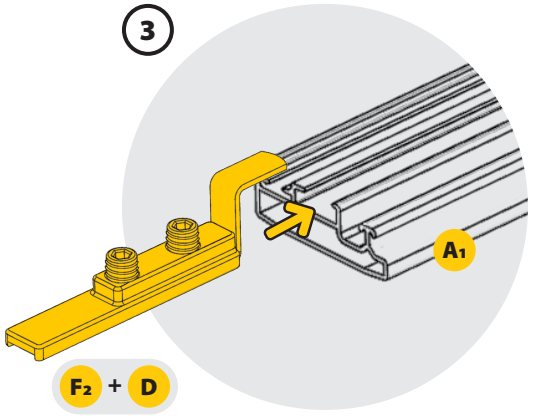

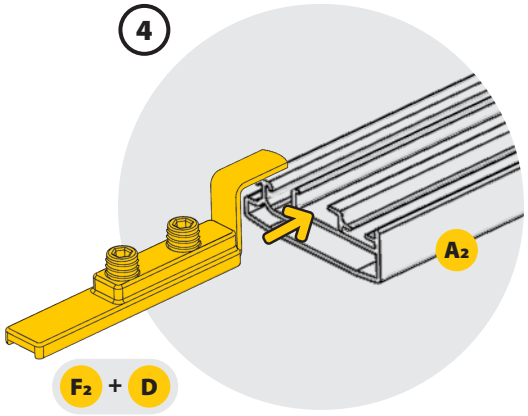

5

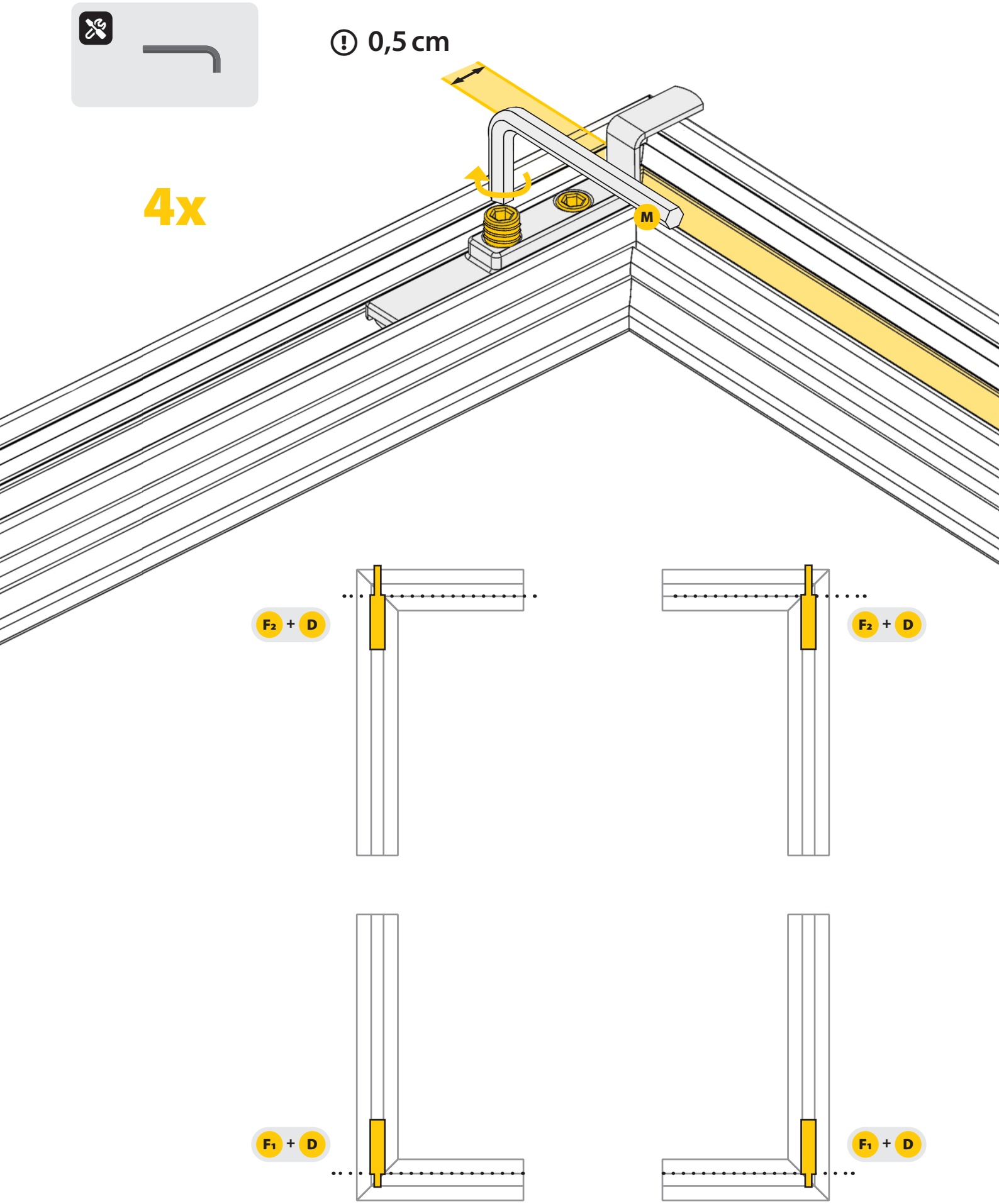

6

B = _____ cm H = _____ cm

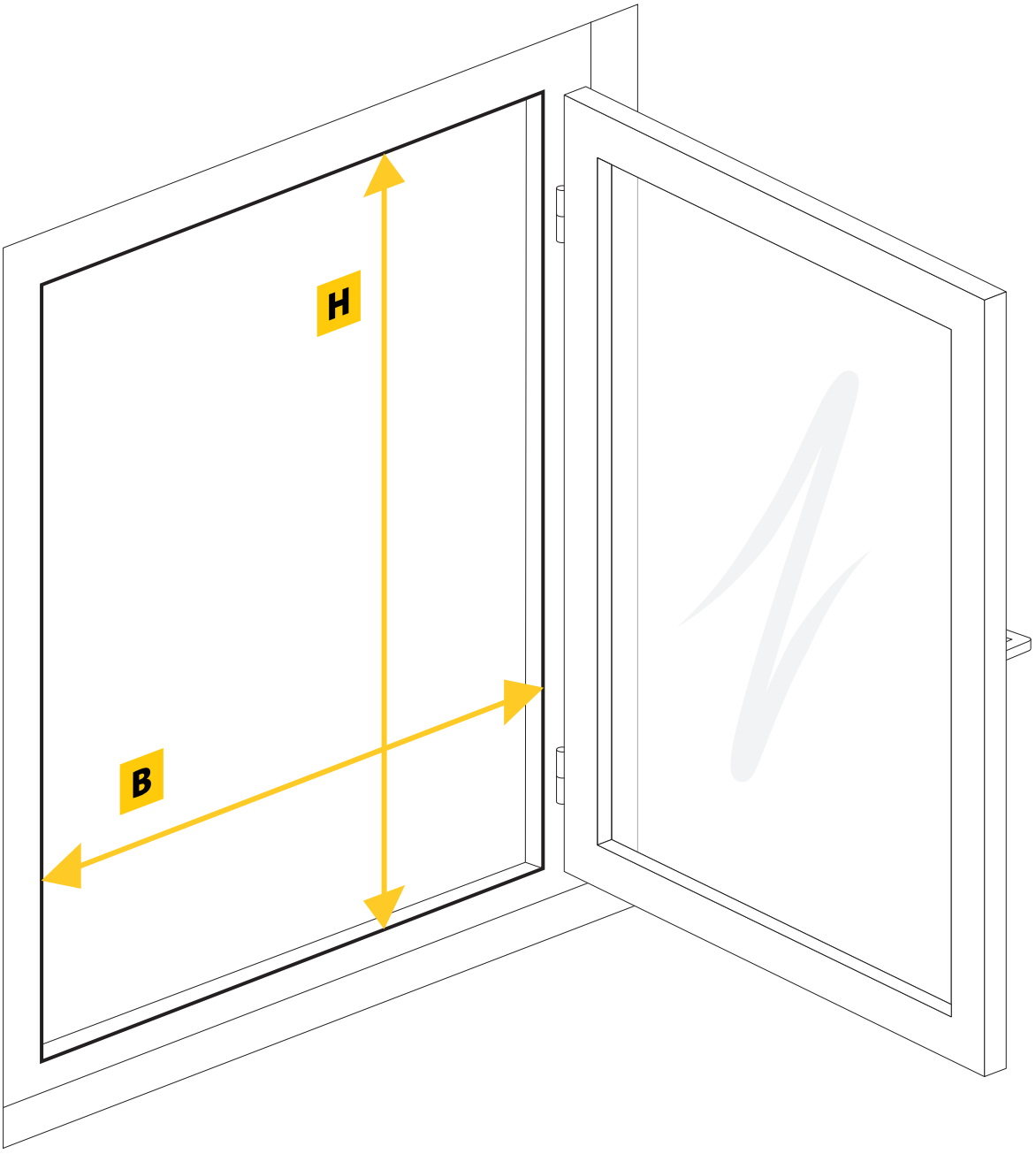

7

$L_1 = (H - 76{,}5\,\text{cm}) : 2 = \_\_\_\_\_\ \text{cm}$

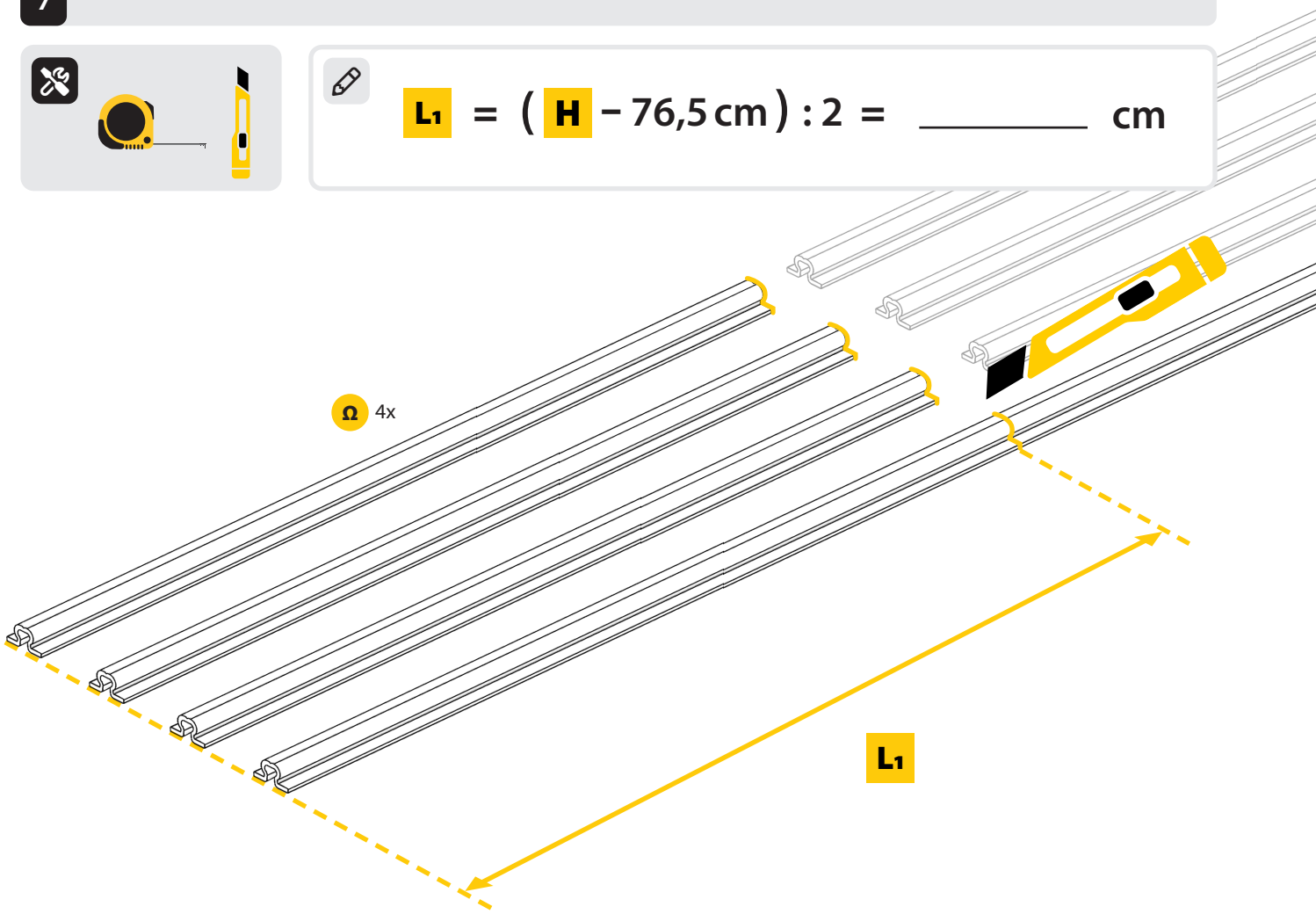

8

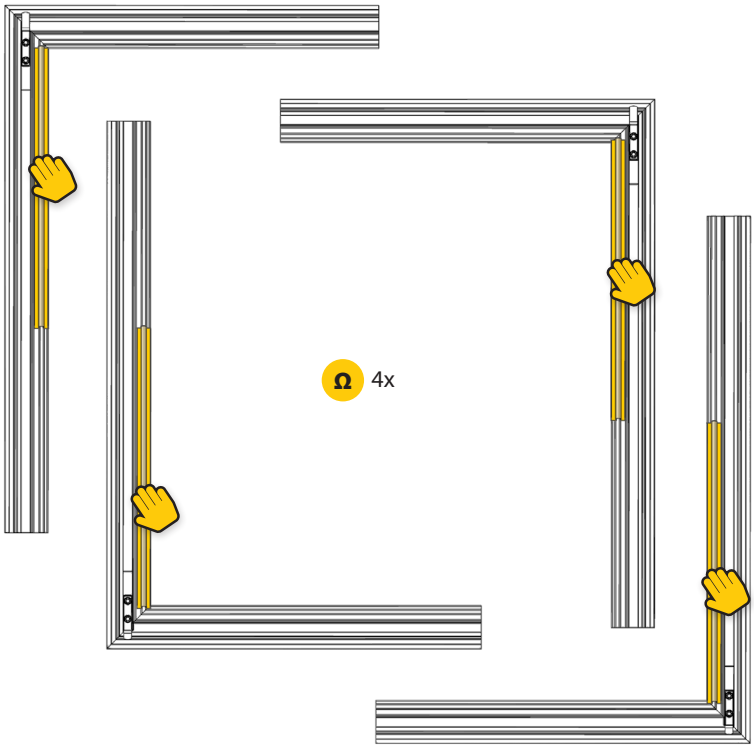

9

$L_2 = (B - 77{,}2\,cm) : 2 = \_\_\_\_\_\ cm$

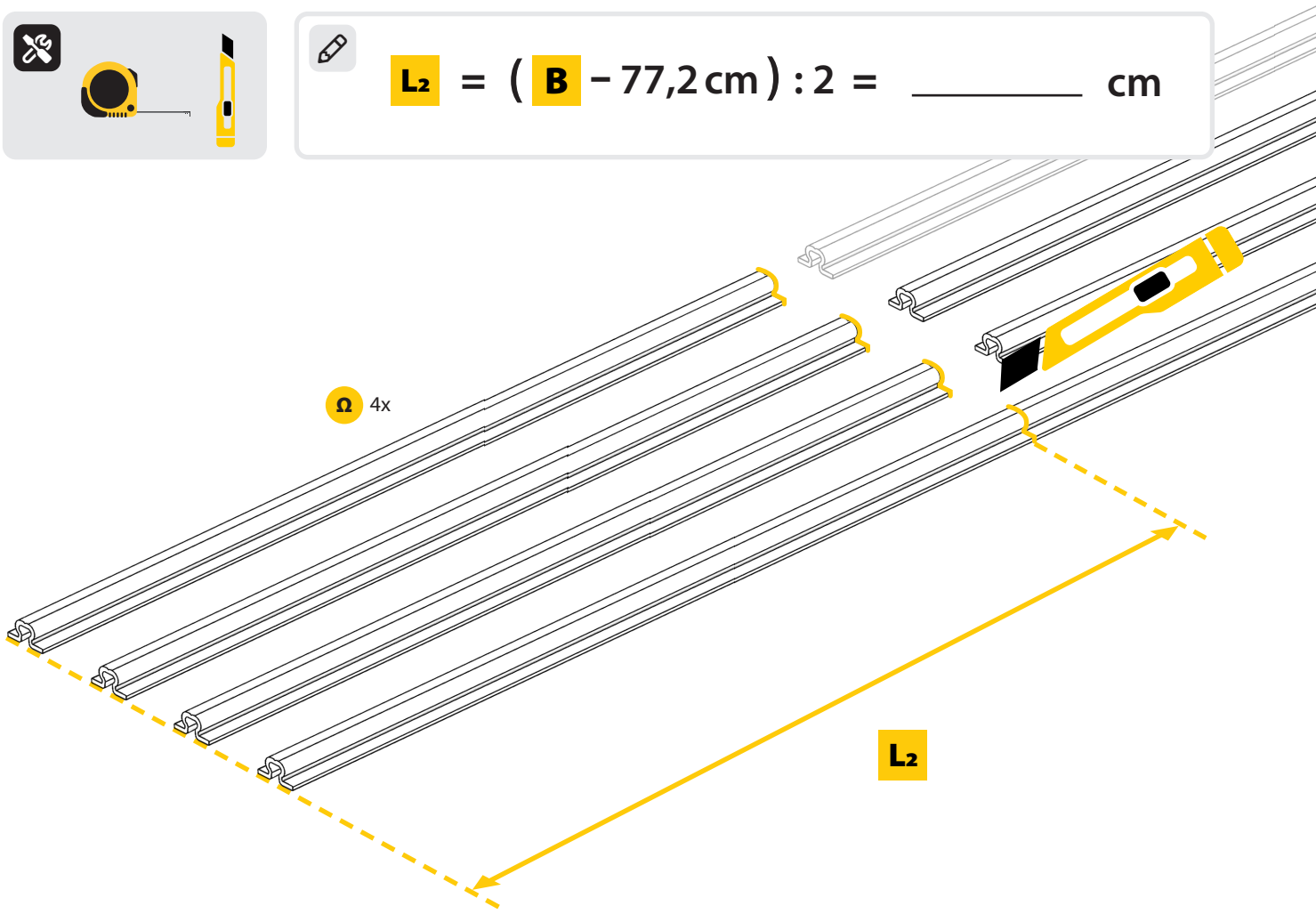

10

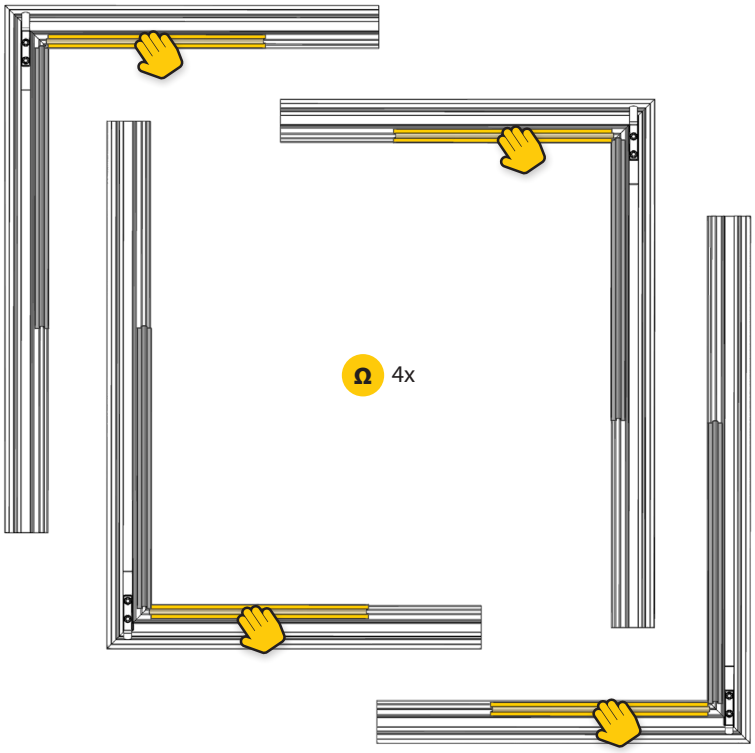

11

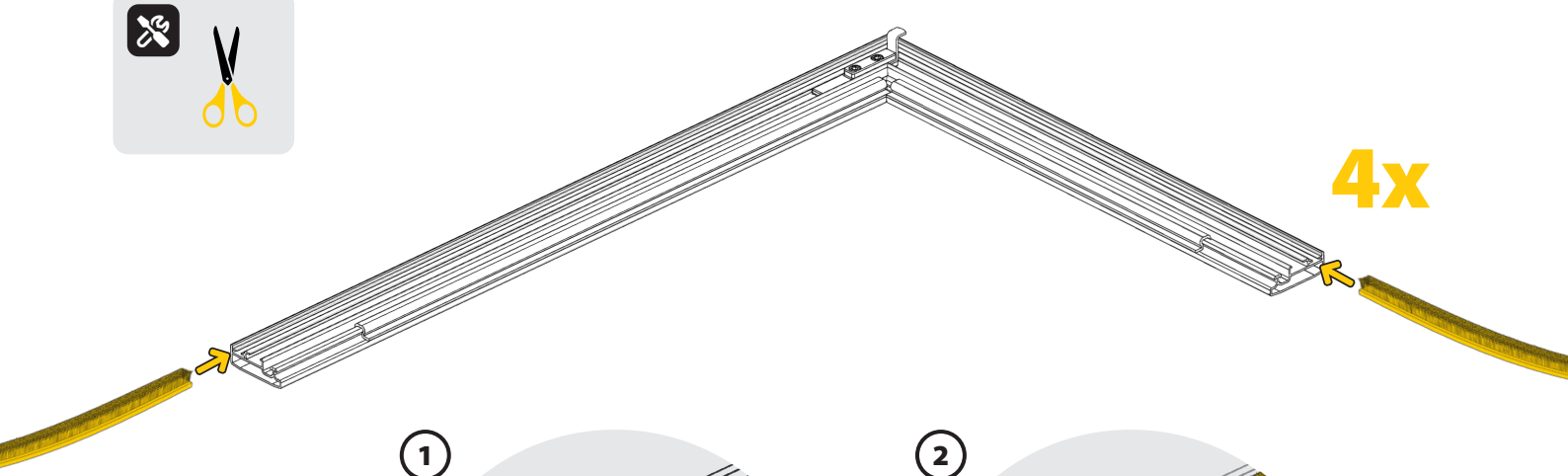

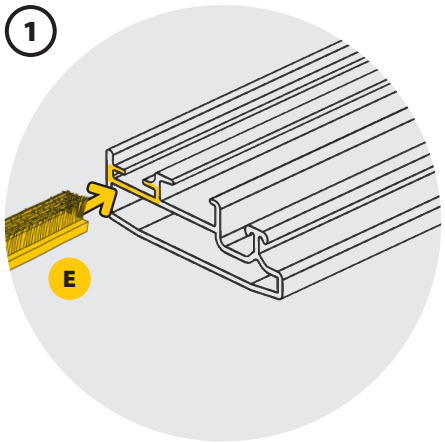

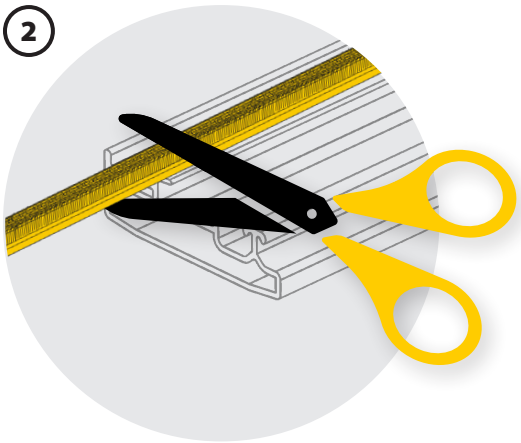

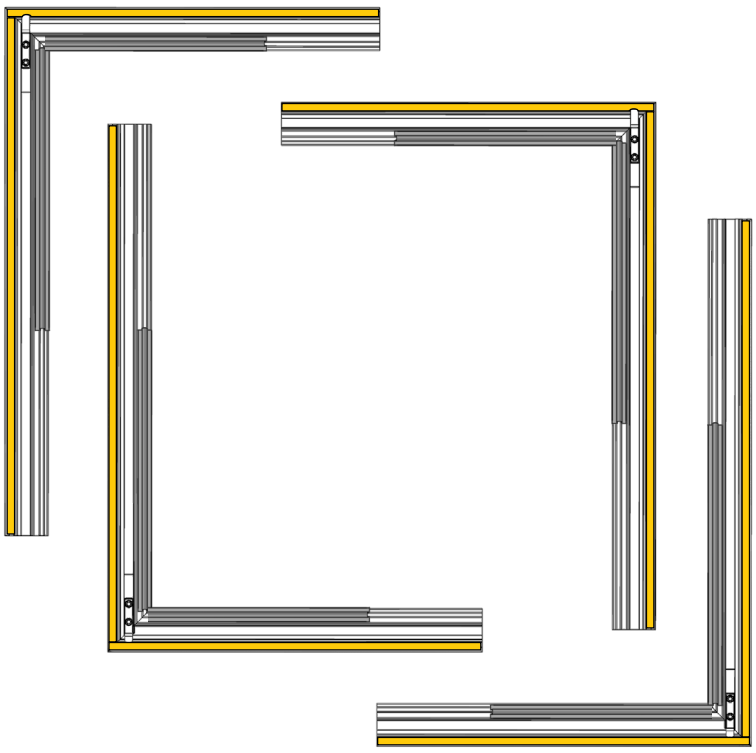

12

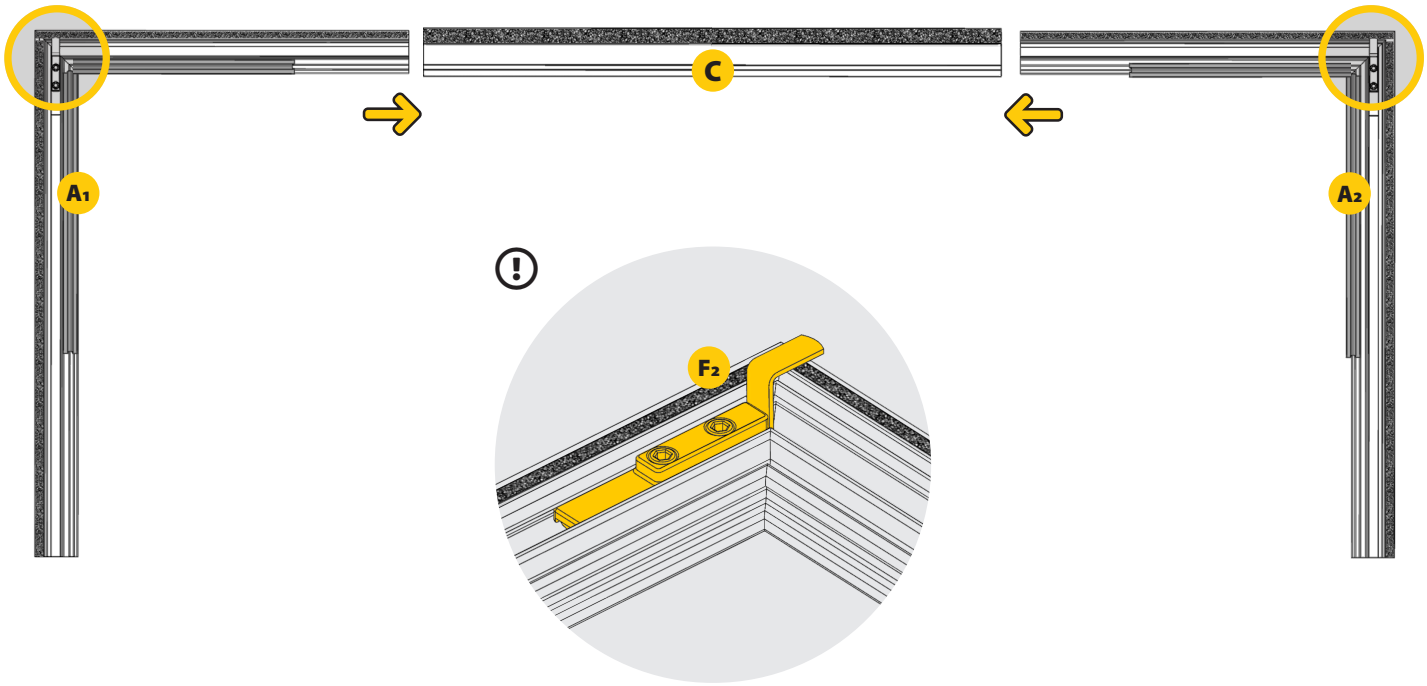

13

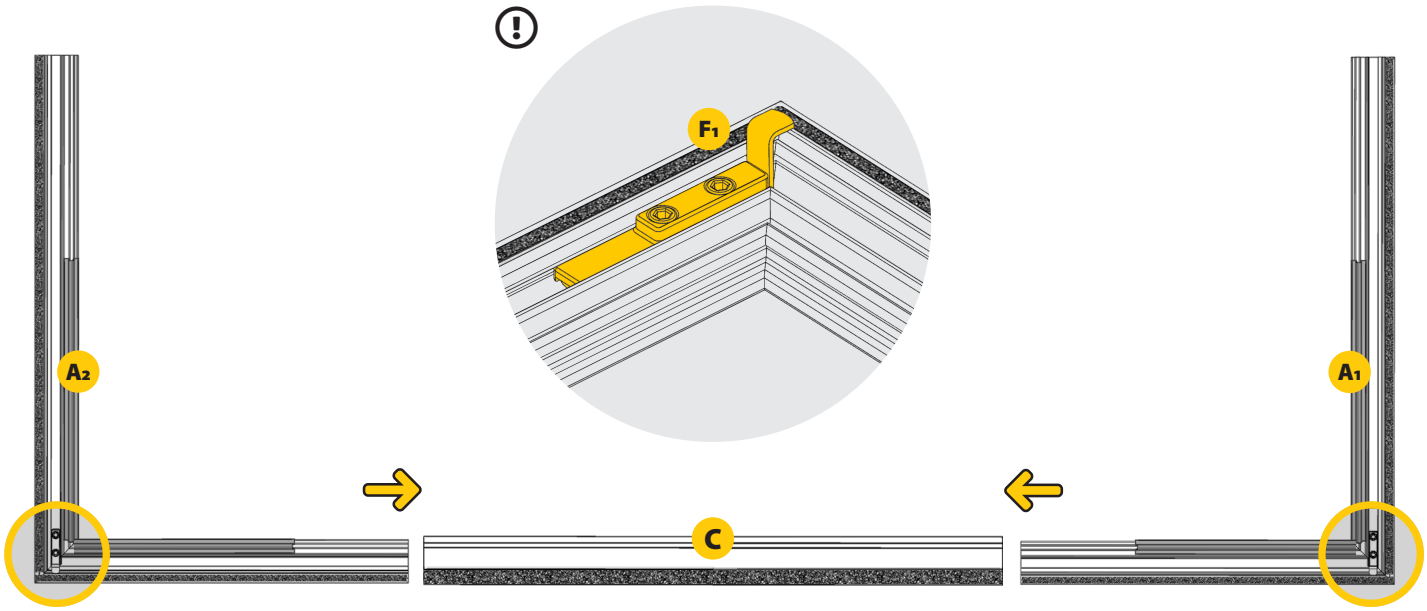

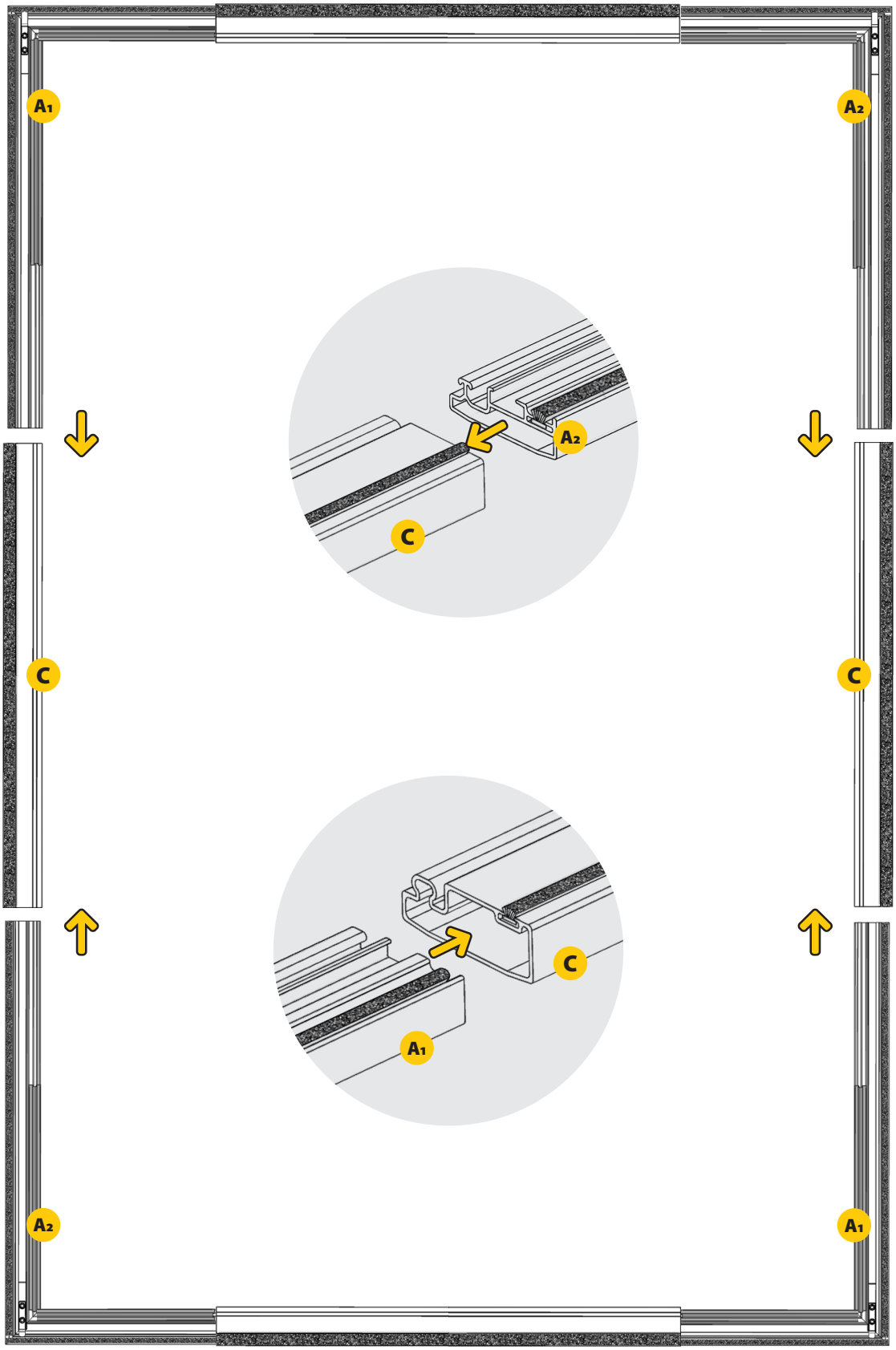
A1
A2
A2
C
C
C
A1
A2
A1

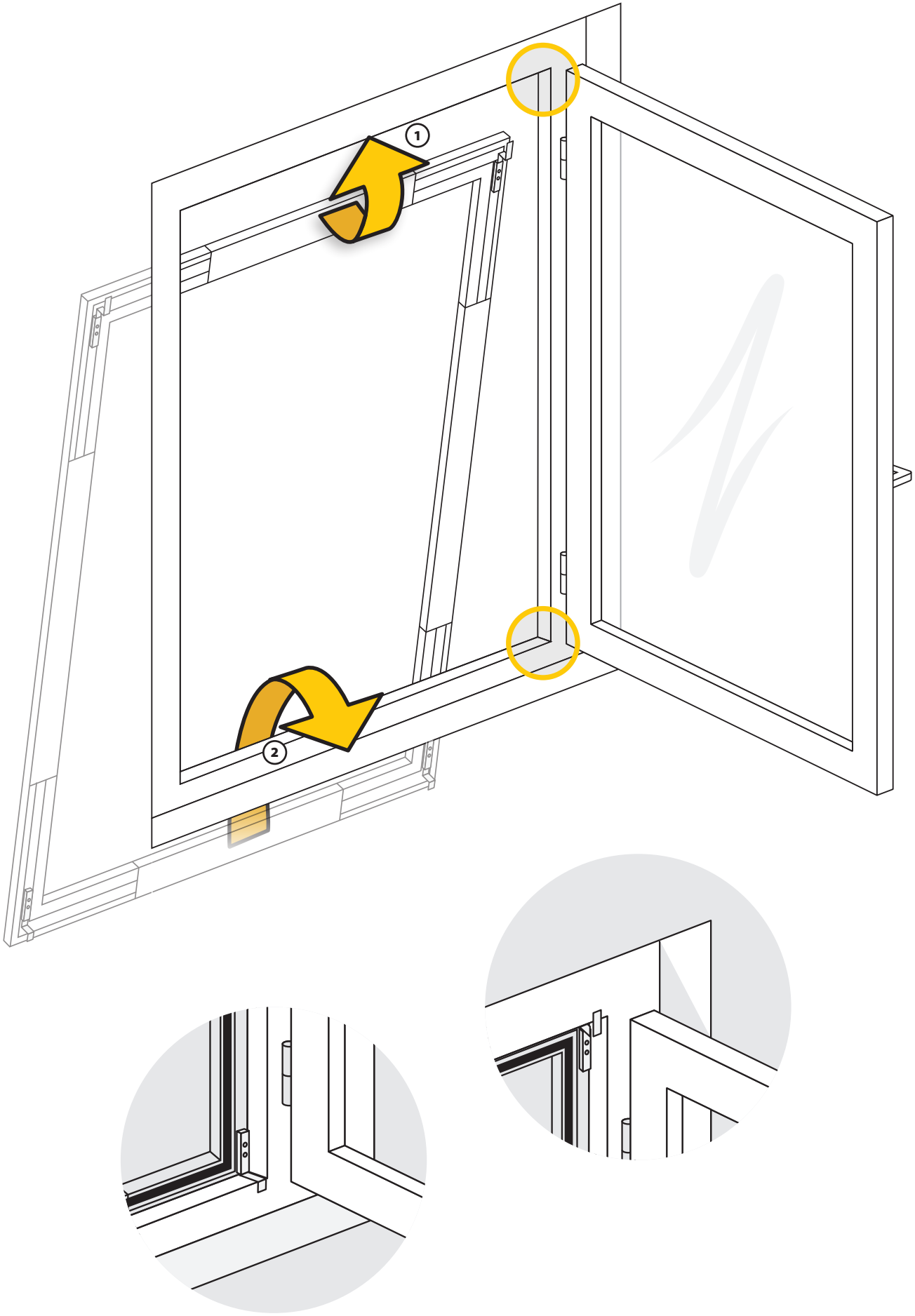
1
2

CHECK

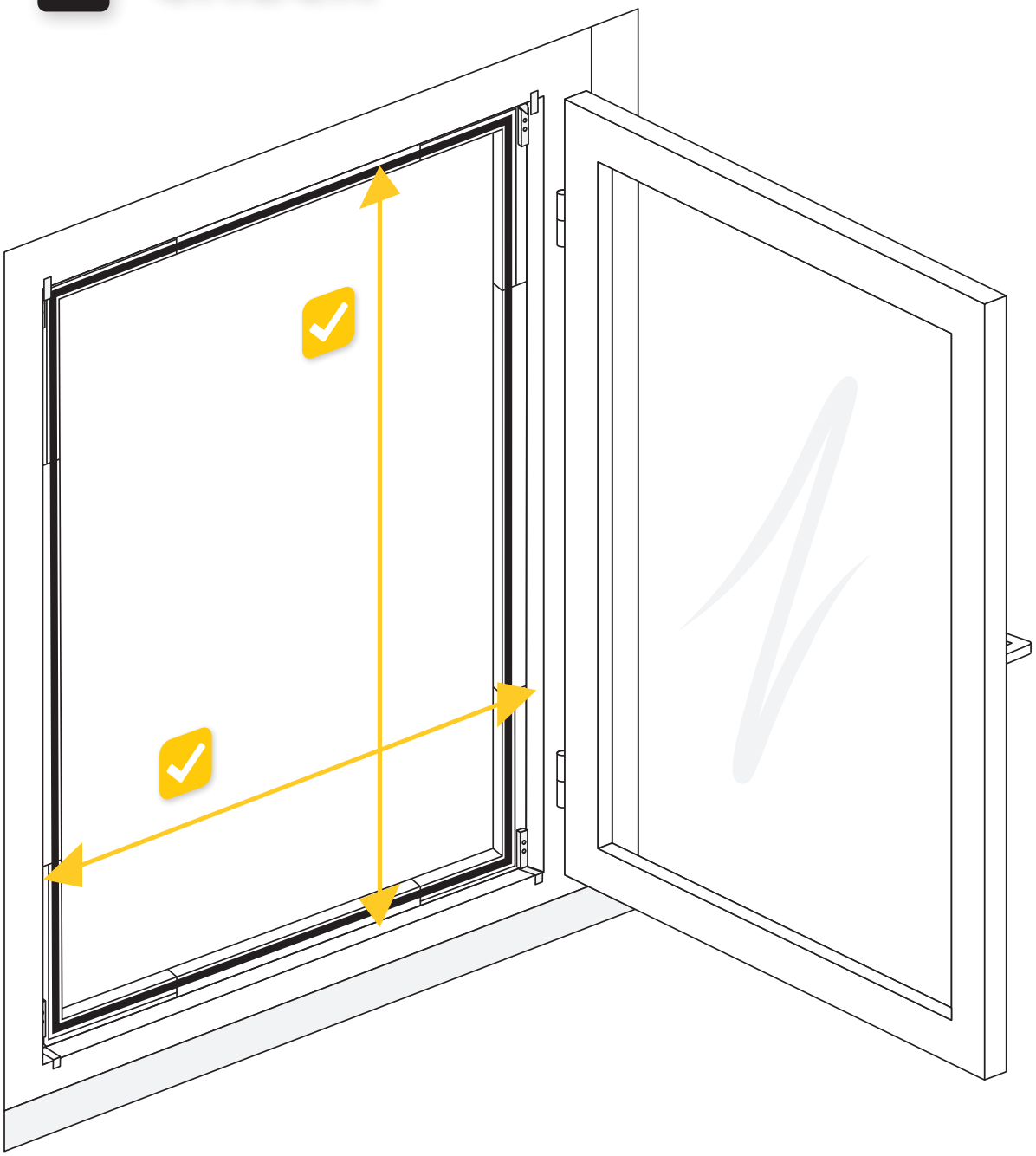

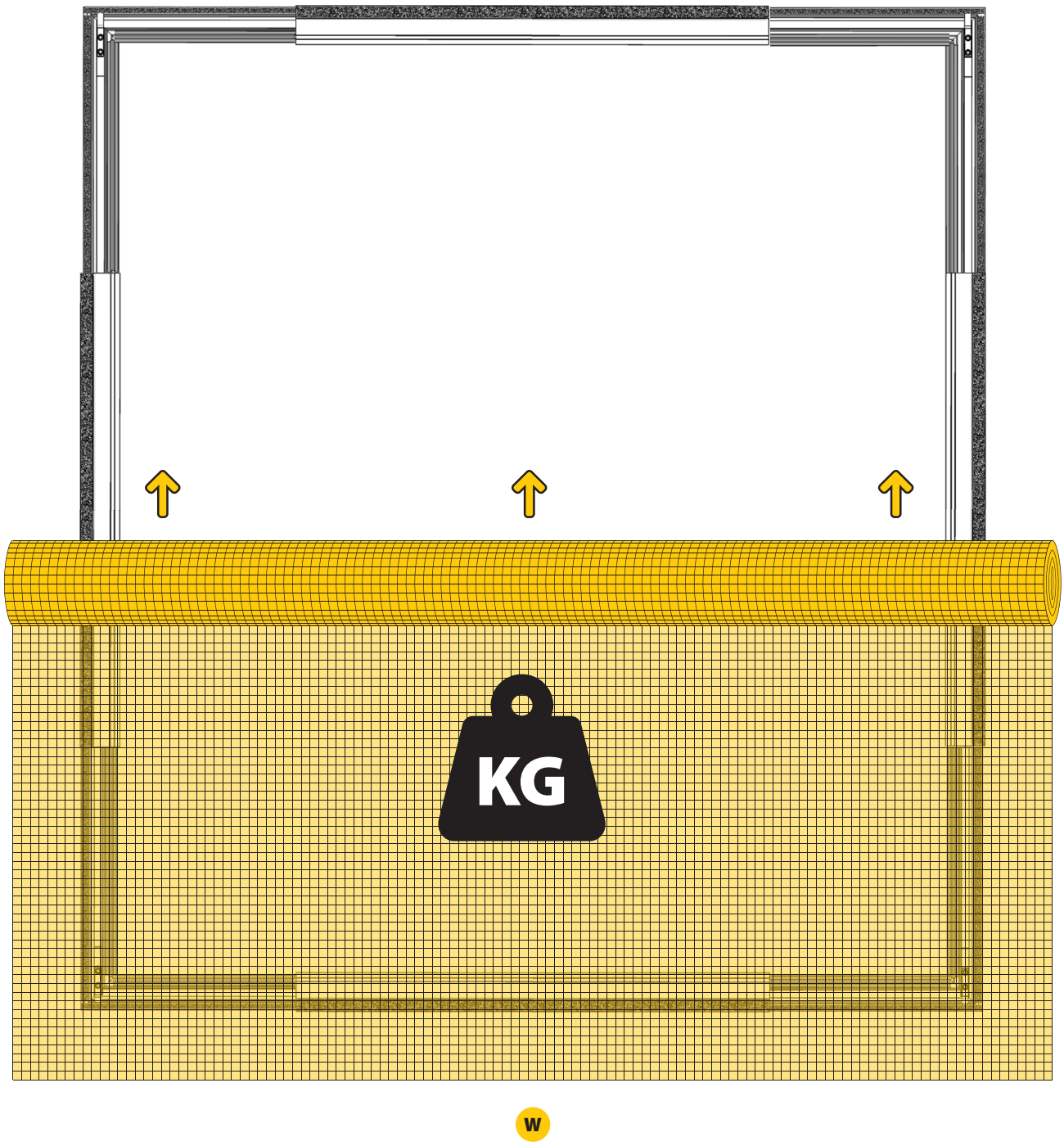
KG
W

18

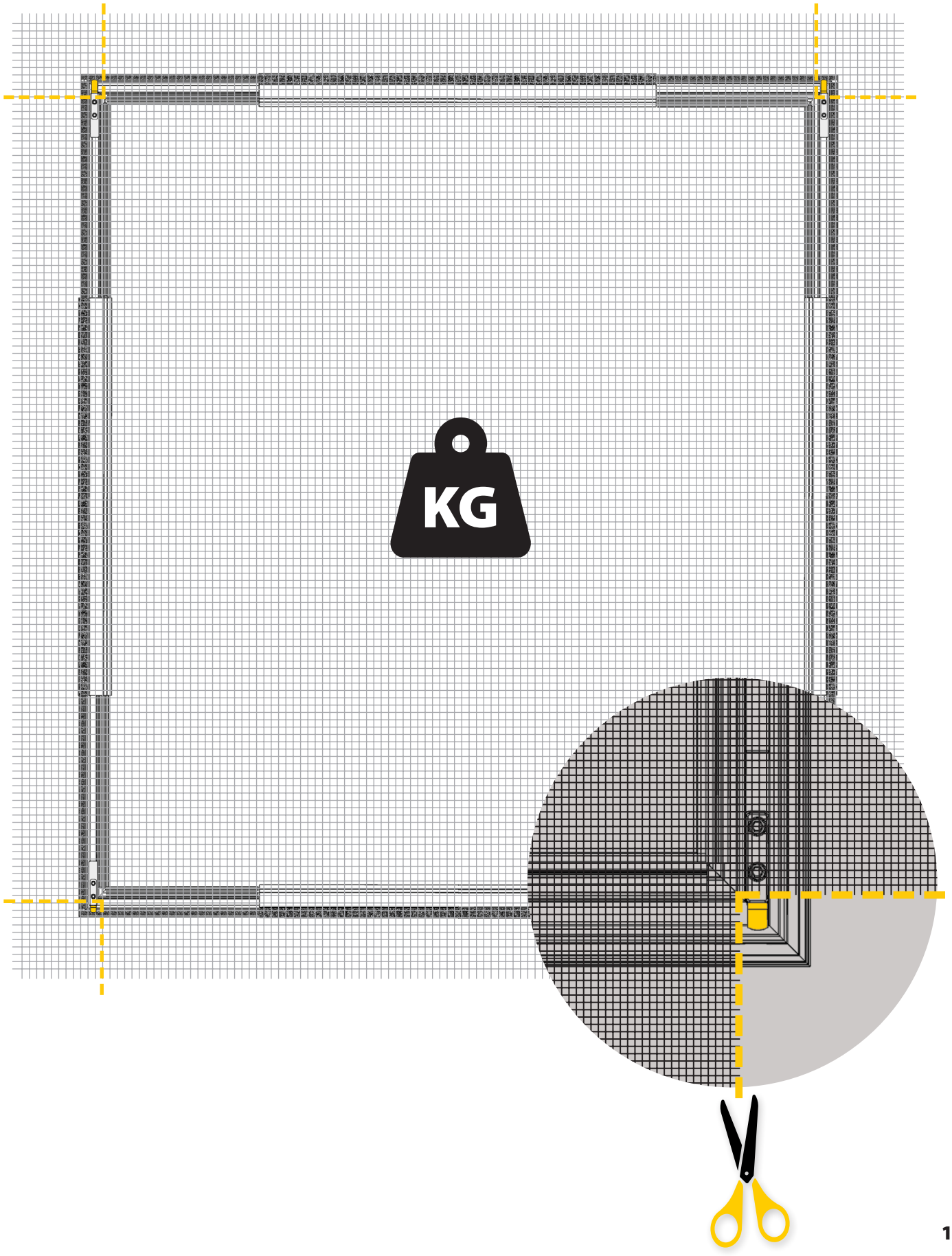

19

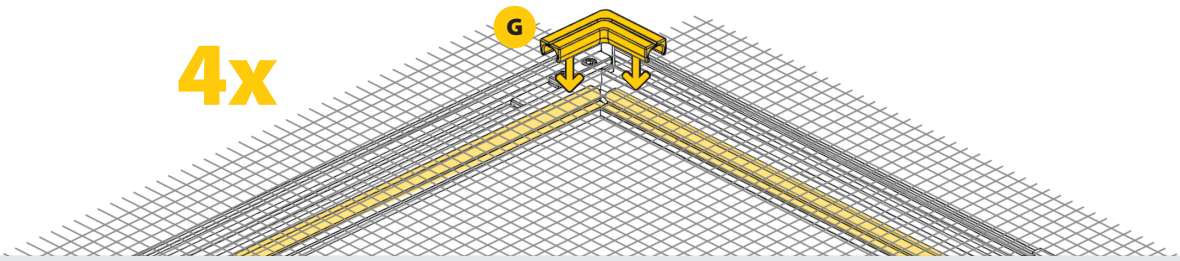

20

R = _____ cm S = _____ cm

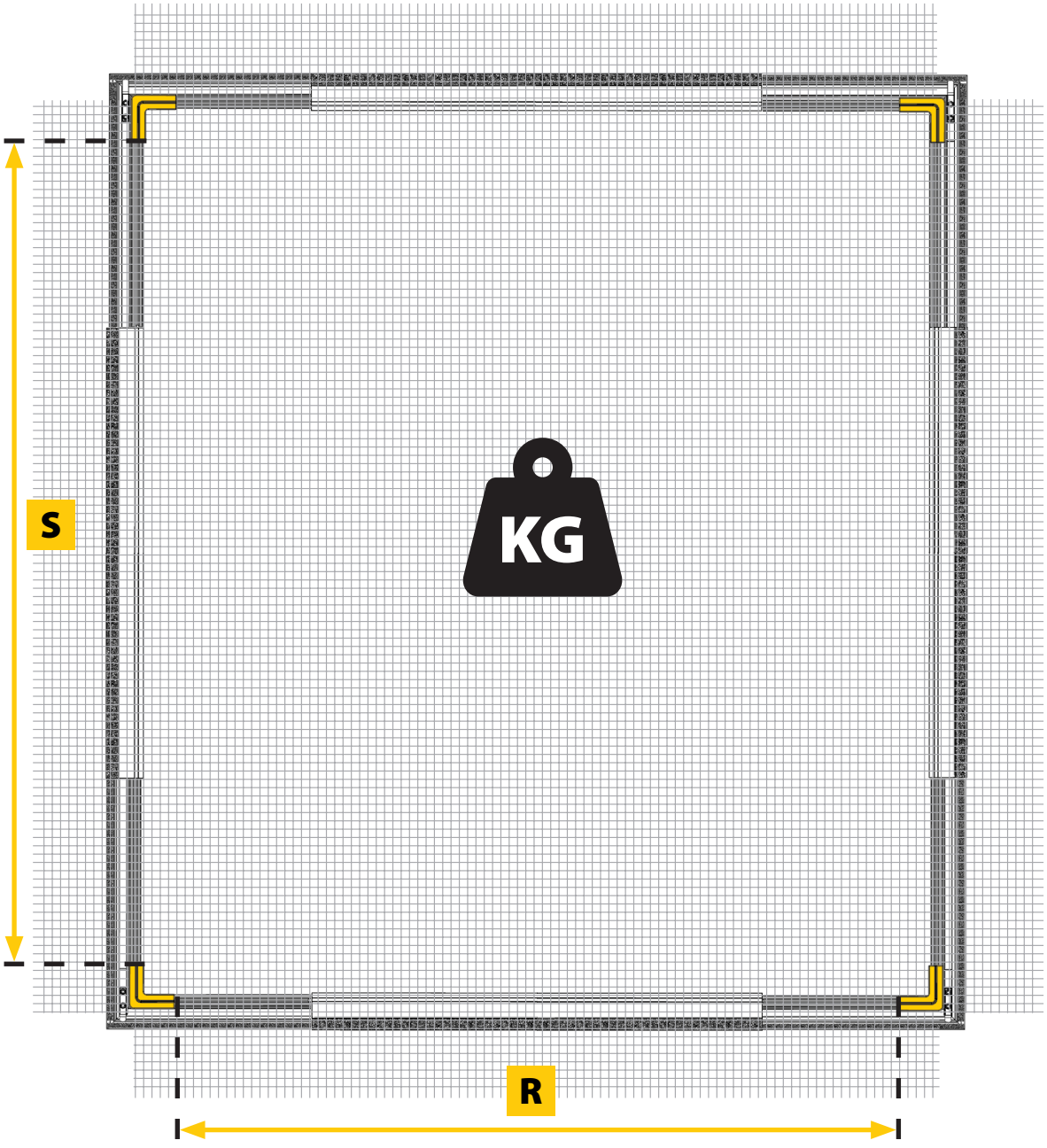

21

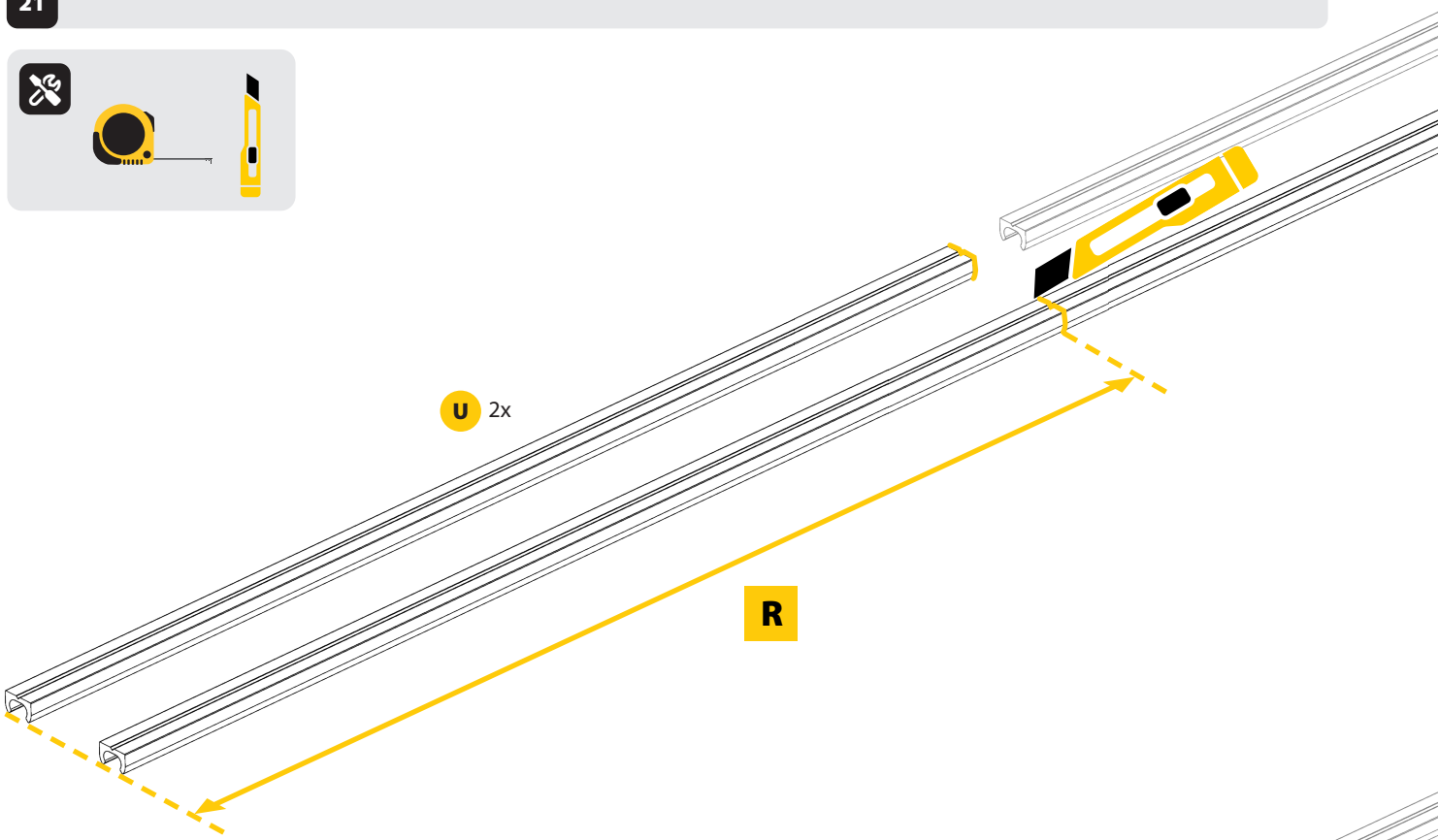

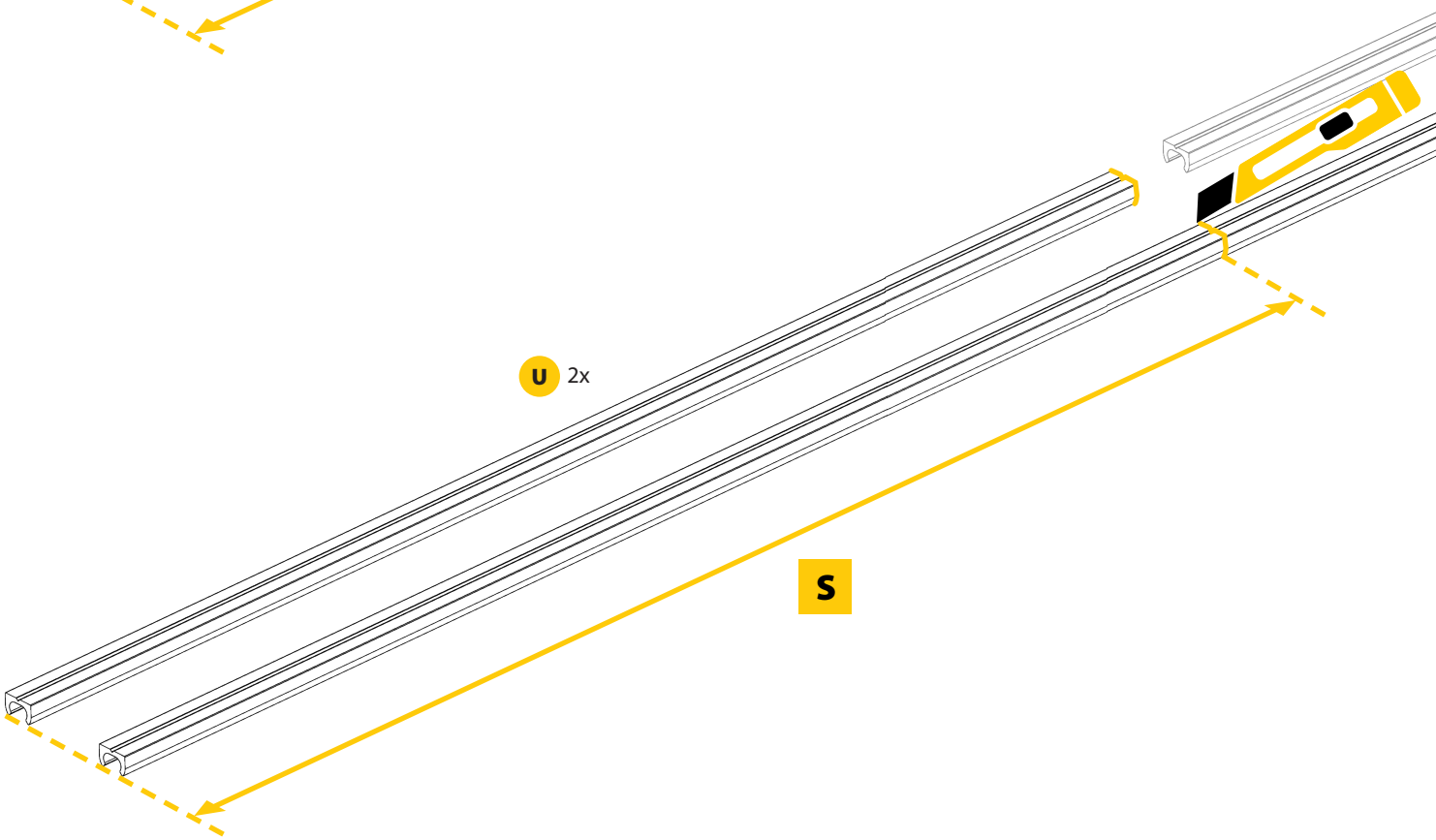

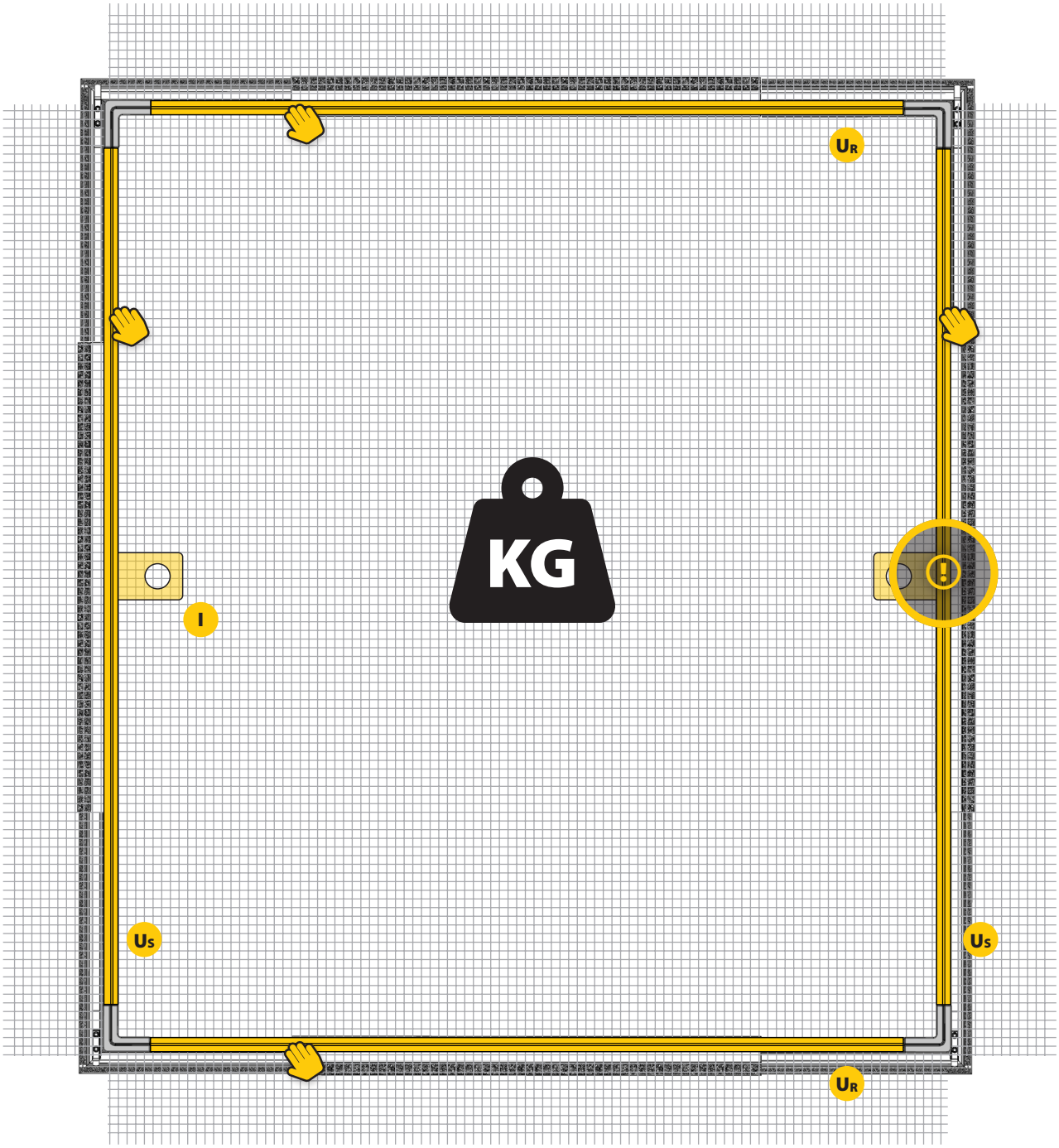
UR
KG
I
Us
Us
UR

CLICK

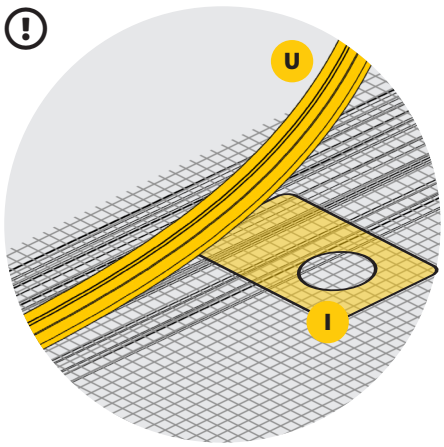
U
I

23

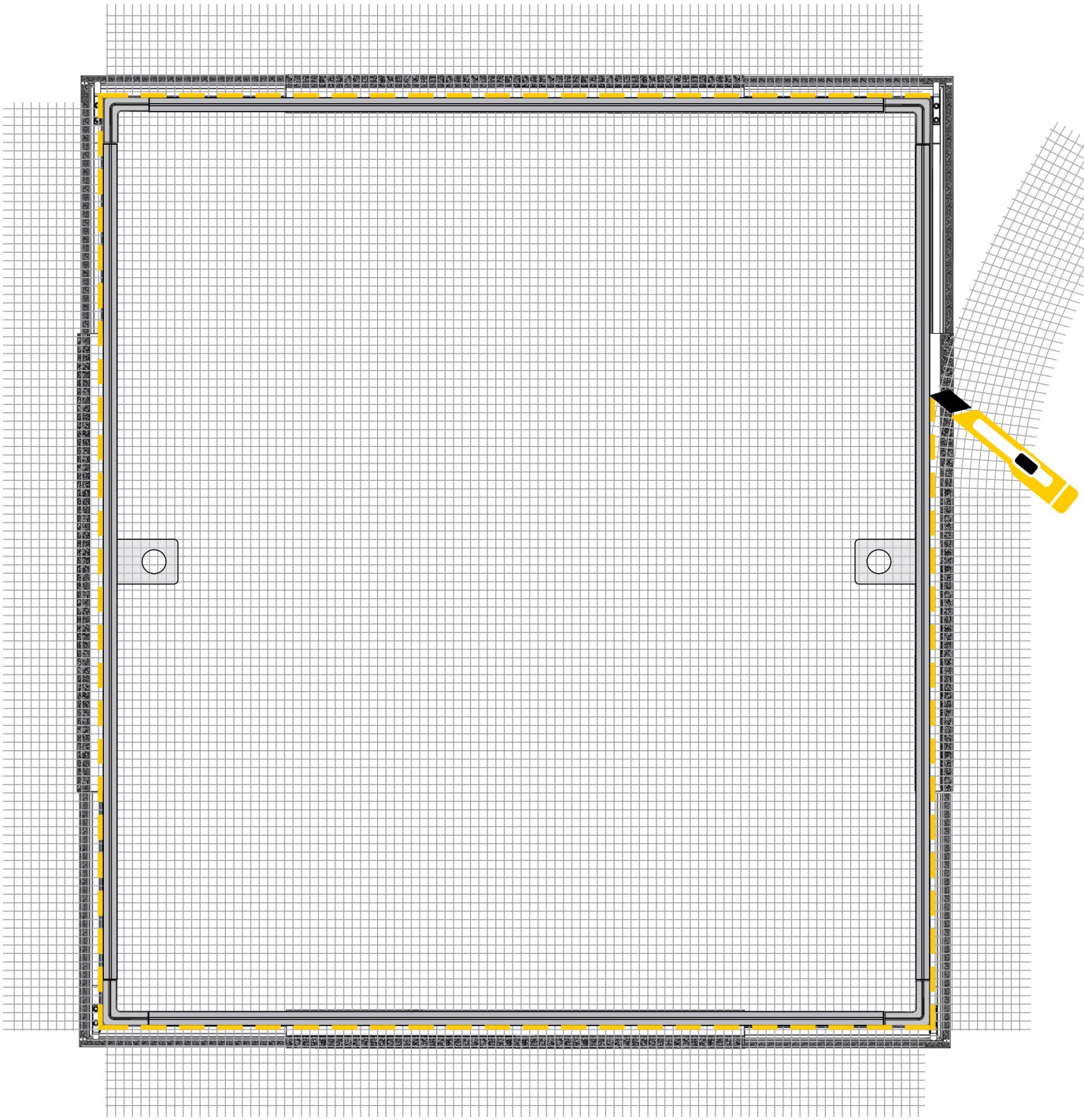

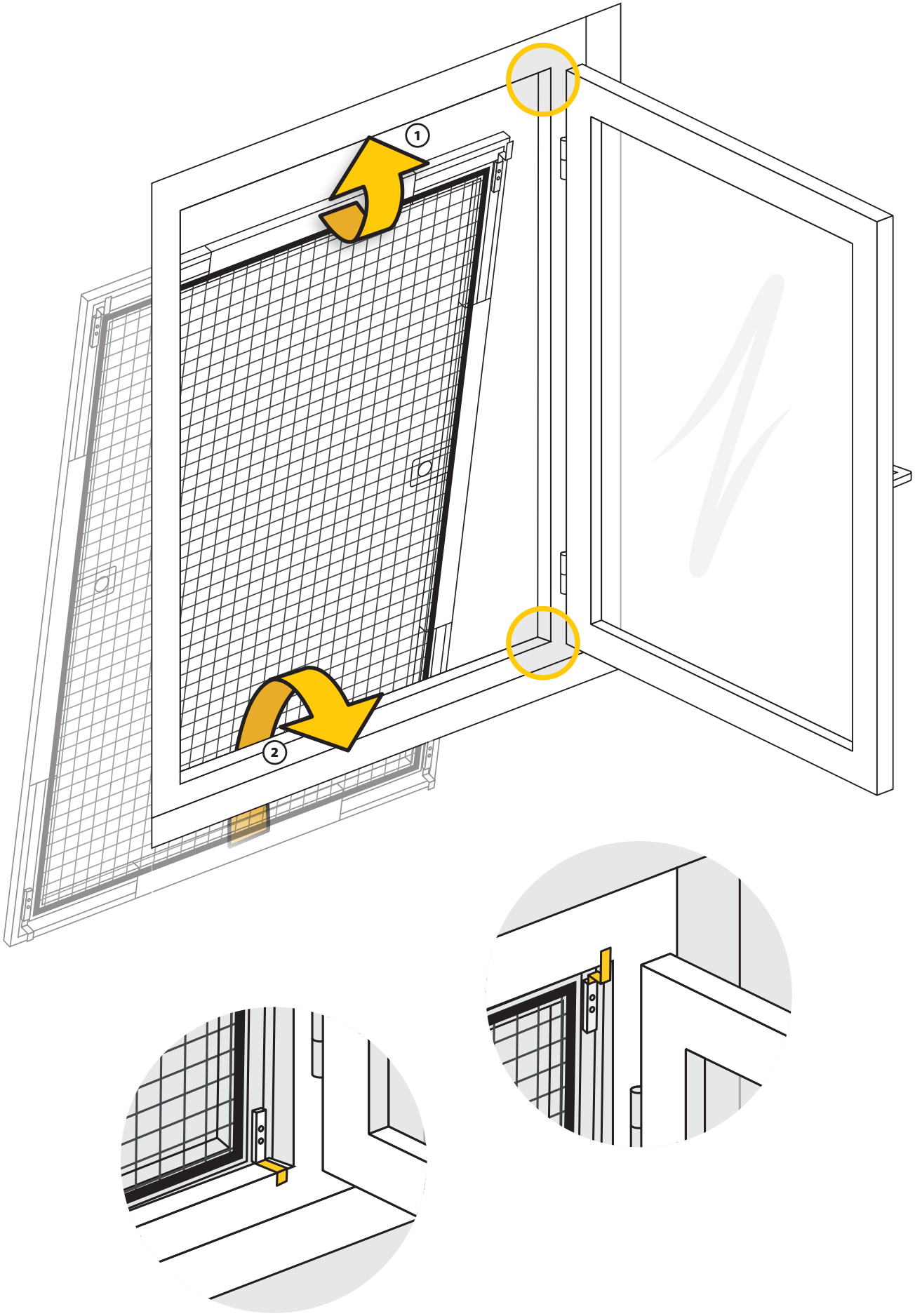
1
2

25

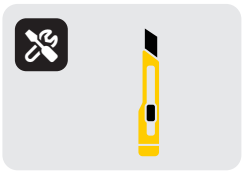

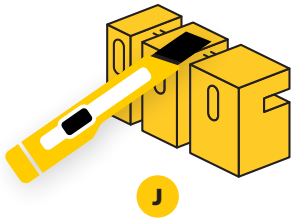

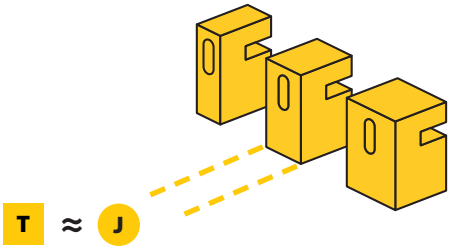

26

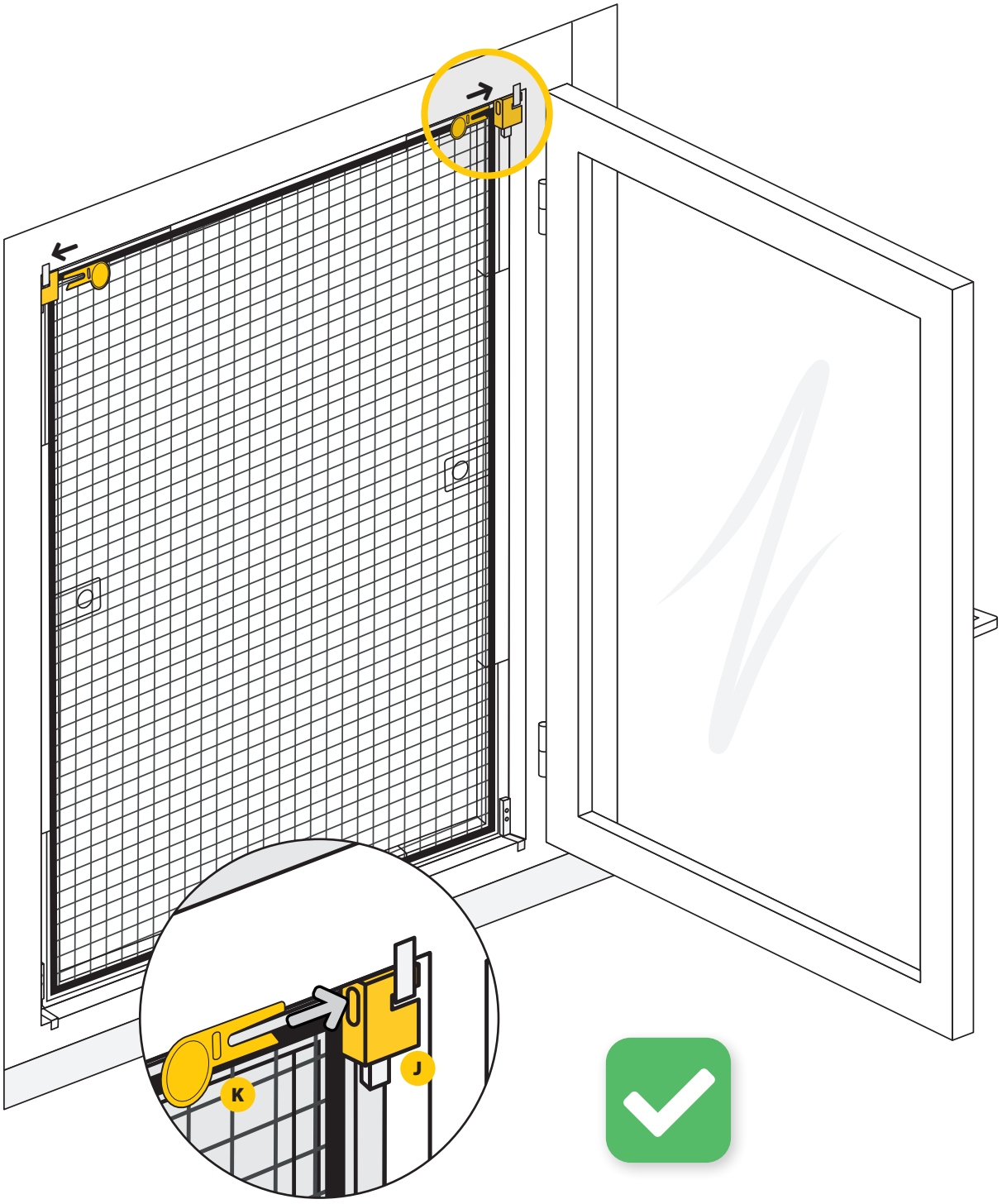

SCHELLENBERG®

SERVICE

Mo - Fr 7.30 Uhr - 21.00 Uhr
Sa 8.00 Uhr - 14.00 Uhr
Tel +49 (0) 271 89 0 56 - 444
Fax +49 (0) 271 89 0 56 - 398

Alfred Schellenberg GmbH
An den Weiden 31
D-57078 Siegen
service.int@schellenberg.de
www.schellenberg.de

Schellenberg Professional GmbH
An den Weiden 45
D-57078 Siegen
info@schellenberg-professional.de
www.schellenberg-professional.de

MA70088000 / 06.21

Subject to literal and print error as well as technical changes.